40.16
40.10

Appareil à dresser les meules

Universel & Sinus

TYPE ADM
Rectification

ADM50



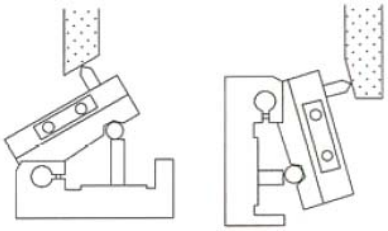

Utilisation:
Appareil à dresser les pentes type DP50
Pour le dressage rapide de meules sur rectifieuses planes à l'aide du principe sinus.

Exécution :
Appareil en acier trempé rectifié avec précision angle de 0 à 60°

Précision:
entraxe : 50 mm
Précision de l'entraxe : 0,01 mm
Diamant: Ø 10 mm

Exemple commande: 40.16 Dresse pente Type ADM50

ADM200





Utilisation:
Réalisation rapide et précise d'angles et rayons concaves et convexes.

Exécution :
Appareil en acier trempé HRC 60.

Précision: 0.01 mm
Diamètre maxi de meules : 200 mm
Diamant: Ø 10 mm

Exemple commande: 40.10 Dresse-meule Type ADM200

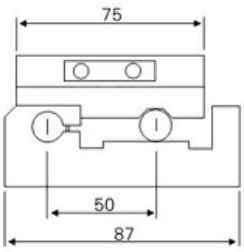

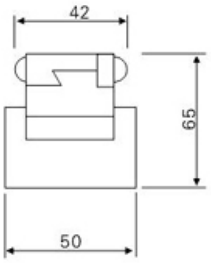

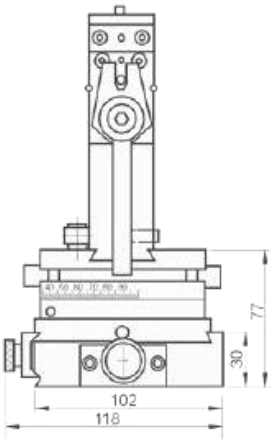

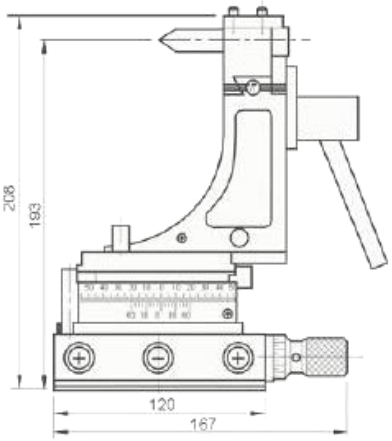

Konstruktionsänderungen vorbehalten –02-08