40.13
40.13.M

Appareils à rectifier les poinçons

Manuel ou Motorisé
Avec mandrins 3 mors

TYPE AER / M
Rectification

AER/M80



Utilisation:
Pour la rectification et le contrôle

Exécution:
En acier à outils trempé rectifié avec grande précision.
Avec mandrin 3 mors

Précision:

15 divisions:	+/- 30 Secondes
Diamètre mini:	2 mm
Diamètre maxi:	70 mm
Trou traversant:	16 mm
Concentricité:	0.002 mm

Exemple commande: 40.13 Appareil de précision
Type AER/M80

AER/M80M



Utilisation:
Pour la rectification et le contrôle

Exécution:
En acier à outils trempé rectifié avec grande précision.
Avec mandrin 3 mors

Précision:

15 divisions:	+/- 30 Secondes
Diamètre mini:	2 mm
Diamètre maxi:	70 mm
Trou traversant:	16 mm
Concentricité:	0.002 mm

Alimentation: 230 V – 50 Hz

Exemple commande: 40.13.M Appareil de précision
Type AER/M80M

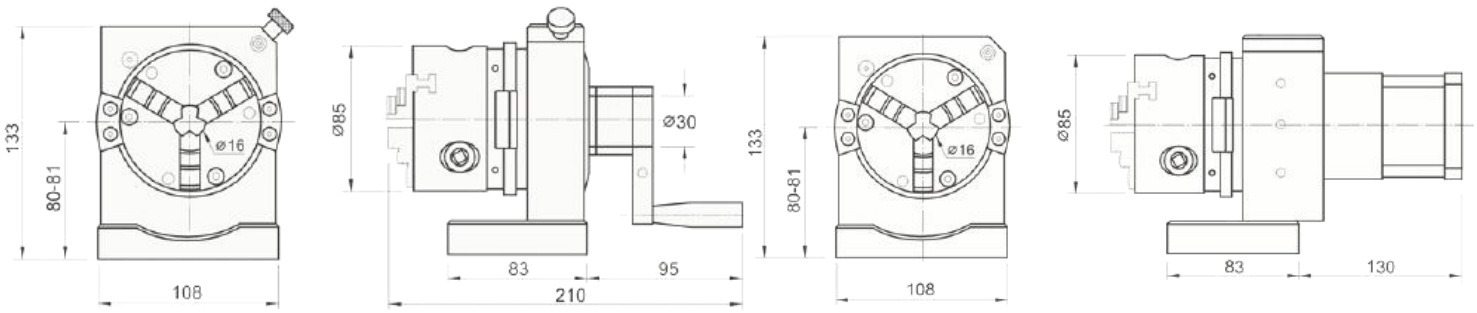

Konstruktionsänderungen vorbehalten –02-08

BRIDAGE-MAGNETISME & SYSTEMES SARL – 120 Rue Jean Jaurès, F-92300 LEVALLOIS-PERRET - Tel: +33 01 81 87 61 69 Fax: +33 01 81 87 61 70
info@bms.industrie.com - www.bms-industrie.com