20.03 **Porteurs magnétiques à aimants permanents** **TYPE BHP / V**

Chargeur vertical *Levage*

CHARGEUR VERTICAL type BHP/V

- passage de l'axe horizontal à l'axe vertical
- construction robuste
- avec aimant de levage BHP
- sûre et pratique

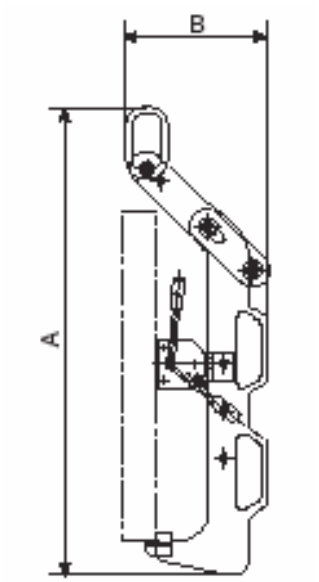



TYPE	Dimensions en mm Force nominale en daN - sur plat	épaissuer mini 100% force	Longueur aimant	Largeur aimant	Hauteur aimant	E	F	Poids (kg)
BHP/V250	250	25	190	90	85	750	250	25
BHP/V500	400	30	255	110	100	1000	300	35
BHP/V1000	800	40	350	140	130	1000	300	59







Qualité – Sureté - Technique

Exemple commande: 20.03.250 Chargeur vertical TYPE BHP/V250

Konstruktionsänderungen vorbehalten –02-08