20.01 **Porteurs magnétiques à aimants permanents** **TYPE BHP**

De 100 à 5000 KG en capacité de levage *Levage*

Avantages des aimants de levage BHP

- Coefficient de sécurité supérieur à 3:1
- Aucune usure mécanique
- Attraction à l'entrefer augmentée
- Construction robuste et compacte
- Aucune rémanence
- Prix attractifs !

Coefficient de sécurité : 3
Conforme à la norme : EN13155



Utilisation:
Les porteurs magnétiques BHP sont utilises pour la manutention de charges ferreuses aussi bien planes que cylindriques, sur pièces brutes ou usinées .

Exécution :
Toute manutention sera **SURE**, **RAPIDE** et **ECONOMIQUE** avec cette nouvelle gamme de porteur. Seuls les aimants à haute énergie (Néodyme-Fer-Bore) maintiennent la charge en toute sécurité (aucune alimentation électrique) avec une force constante et inaltérable dans le temps.

La commande MARCHE/ARRET, de très grande robustesse, est équipée d'un dispositif de sécurité par verrouillage mécanique.

	Dimensions en mm											
TYPE	Force nominale en daN plat	Force nominale en daN rond	Epaisseur mini orce 100%	Min/max Ø	A	B	C	D	E	F	G	Pds (kg)
BHP 100	100	50	15	40/100	133	68	75	150	60	40	125	3
BHP250	250	125	25	40/160	190	90	85	175	70	50	180	8
BHP500	500	215	30	40/220	255	110	100	195	70	50	210	16
BHP1000	1000	450	40	60/350	350	140	130	270	105	60	325	40
BHP2000	2000	800	60	80/400	440	175	180	320	105	60	340	90
BHP3000	3000	1350	80	160/400	480	220	215	480	150	80	530	190
BHP5000	5000	2400	100	160/400	490	370	315	520	150	80	715	400

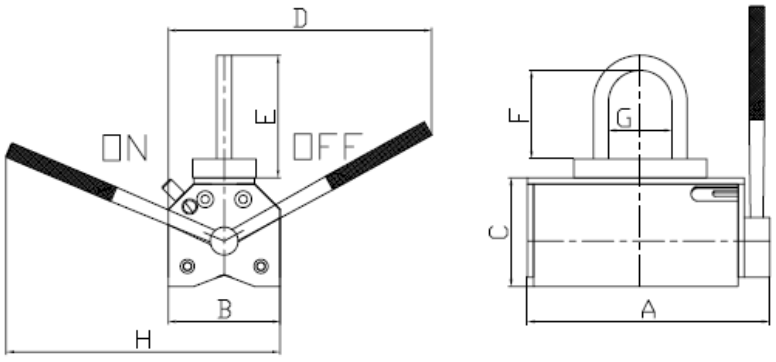

Exemple commande: 20.01.250 aimant de levage TYP BHP250

Konstruktionsänderungen vorbehalten –02-08

BRIDAGE-MAGNETISME & SYSTEMES SARL – 120 Rue Jean Jaurès, F-92300 LEVALLOIS-PERRET - Tel: +33 01 81 87 61 69 Fax: +33 01 81 87 61 70
info@bms.industrie.com - www.bms-industrie.com