11.05 **Mandrin magnétique à aimants permanents** **TYPE MP/PF**

Pôles fins / p=2 mm *Rectification EDM*

Avantage des mandrins type MP/PF

- Grande précision
- Plaque polaire stable
- Construction robuste
- Construction étanche
- Champ magnétique bas

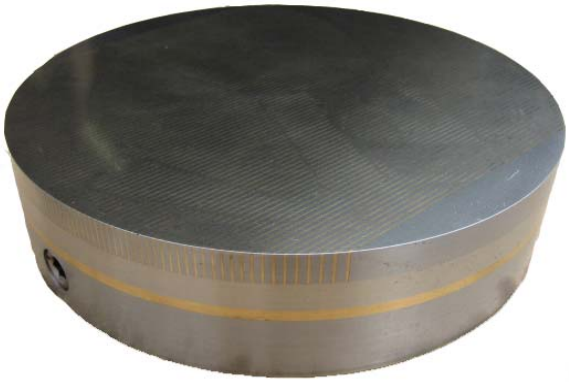

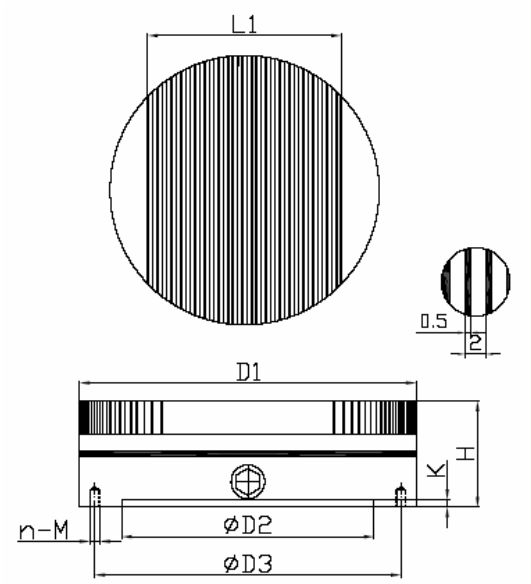

TYPE	Dimensions en mm A	Centrage	C	D	M	Pds en Kg
MP/PF-100	100	60x4	50	85	4xM8	2,5
MP/PF-130	130	90x4	50	115	4xM8	5
MP/PF-150	150	110x4	50	132	4xM8	6,5
MP/PF-200	200	160x4	52	180	4xM10	12
MP/PF-250	250	20x4	52	230	4xM10	19
MP/PF-300	300	250x4	54	280	4xM10	28

Utilisation:
. Rectification de pièces fines.
. Soudure laser
. Erosion

Exécution:
. Mandrin avec aimants NEODYME et champ magnétique bas.
. Ideal pour usinage de prècision.

Pas polaire: 2 mm
(0,5 mm Laiton + 1,5 mm Acier)

Force: jusqu'à 85 N/cm²
Hauteur de champ magnétique: 4 mm
Usure possible plaque polaire: 5 mm

Option :
- Flasque d'adaptation
- Système IST-100 EROWA
- Boule magnétique pour soudure laser

Exemple commande: 10.05.200 Mandrin à aimants permanents Type MP/PF Diamètre 200 mm

Konstruktionsänderungen vorbehalten –02-08