ADM50



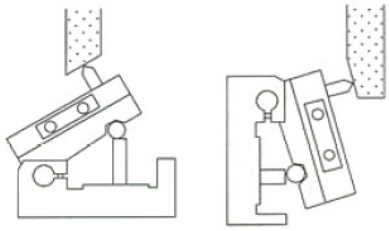

Verwendung:
Universal-Abrichtgerät zum präzisen Abrichten von genauen Winkeln an Schleifscheiben

Ausführung:
Aus Werkzeugstahl.
Alle Teile gehärtet und präzisionsgeschliffen.

Genauigkeit:
bei Achsen-Abstand 50 mm: 0,005 mm

Schwenkung um die Achse: 0 bis 60°

Bestellbeispiel: 40.16 Sinus-Abrichtgerät Typ ADM50

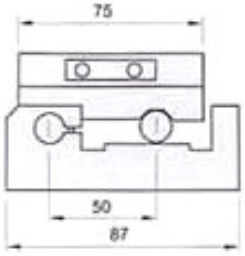

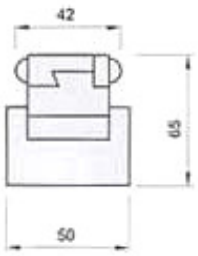

ADM200



Verwendung:
Universal-Abrichtgerät zum präzisen Abrichten von konkaven und konvexen Radien an Schleifscheiben.

Ausführung:
Aus Werkzeugstahl, gehärtet auf HRC 60.

Max. Schleifscheibendurchmesser.	200 mm
Diamant-Halter:	Ø 10 mm
Max. Abrichtweg	25 mm
Skaleneinteilung:	0,01 mm

Bestellbeispiel: 40.10 Abrichtgerät Typ ADM200

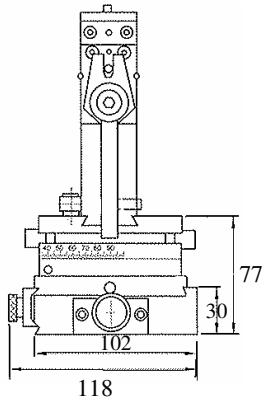

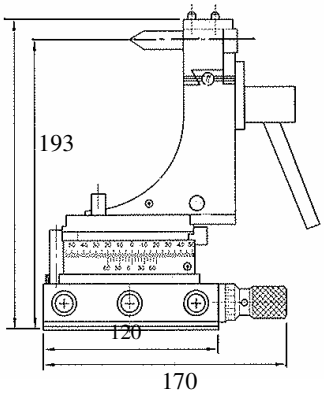

Konstruktionsänderungen vorbehalten –02-08