**40.13**
**40.13.M**

# Präzisions-Stempelschleifgeräte

*Manuel und mit elektrischem Motor*
*Mit 3 Backenfutter*

**TYP AER/M**
*Schleifen*

## AER/M80



## AER/M80M



**Verwendung:**
Schleifen und Messen

**Ausführung:**
Aus Werkzeugstahl. Alle Teile gehärtet und präzisionsgeschliffen.
Mit 3-Backen-Spannfutter

**Genauigkeit:**

| | |
|---|---|
| 15 Grad-Teilung: | von +/- 30 Sekunden |
| min Durchmesser: | 2 mm |
| max. Durchmesser: | 70 mm |
| Durchgangsbohrung: | 16 mm |
| Rundlaufgenauigkeit: | 0.002 mm |

Bestellbeispiel: 40.13 Stempelschleif-Gerät Typ AER/M80

**Verwendung:**
Schleifen und Messen

**Ausführung:**
Aus Werkzeugstahl. Alle Teile gehärtet und präzisionsgeschliffen.
Mit 3-Backen-Spannfutter

**Genauigkeit:**

| | |
|---|---|
| 15 Grad-Teilung: | von +/- 30 Sekunden |
| min Durchmesser: | 2 mm |
| max. Durchmesser: | 70 mm |
| Durchgangsbohrung: | 16 mm |
| Rundlaufgenauigkeit: | 0.002 mm |

**Anschluss:** 230 V – 50 Hz

Bestellbeispiel: 40.13.M Stempelschleif-Gerät Typ AER/M80M

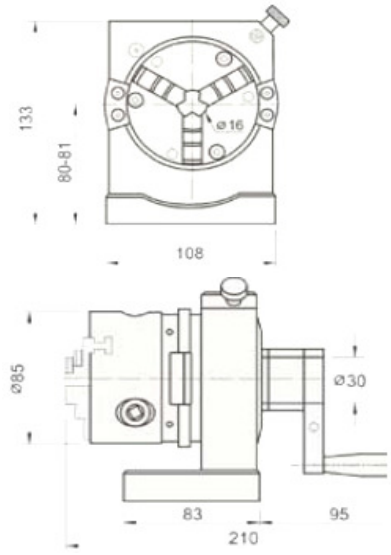


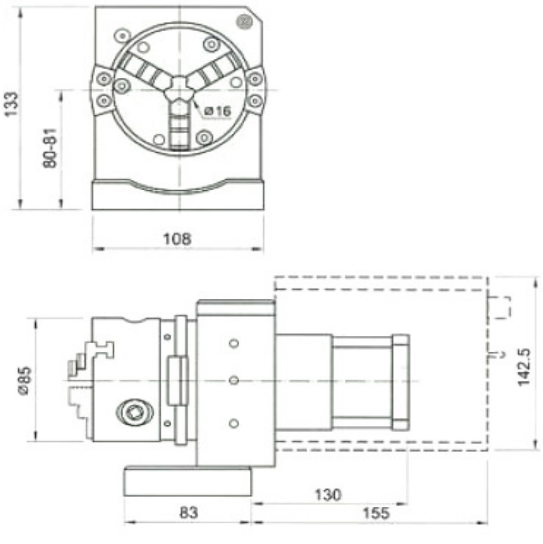


Konstruktionsänderungen vorbehalten –02-08


BURLAT-MAGNET-SYSTEME GmbH – Werderstr.1, D-19386 LÜBZ - Tel : +49 038731/ 47700 Fax : +49 038731/ 47 362
info@bms.industrie.com - www.bms-industrie.com