40.12
40.12.M

Präzisions-Stempelschleifgeräte

Manuel und mit elektrischem Motor
Mit Spannzangen

TYP AER/P
Schleifen

AER/P80



Verwendung:
Schleifen und Messen

Ausführung:
Aus Werkzeugstahl. Alle Teile gehärtet und präzisionsgeschliffen.
Mit Spindelausführung für Schaublin-Spannzangen
Type ER32 Durchmesser 4, 6,8, 10, 12, 16, 20 mm
Weitere Spannzangen-Durchmesser möglich

Genauigkeit:

15 Grad-Teilung:	von +/- 30 Sekunden
Durchgangsbohrung:	30 mm
Rundlaufgenauigkeit:	0.003 mm

Bestellbeispiel: 40.12 Stempelschleif-Gerät Typ AER/P80

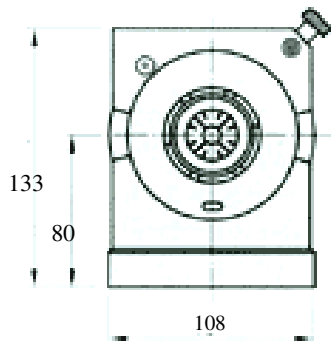

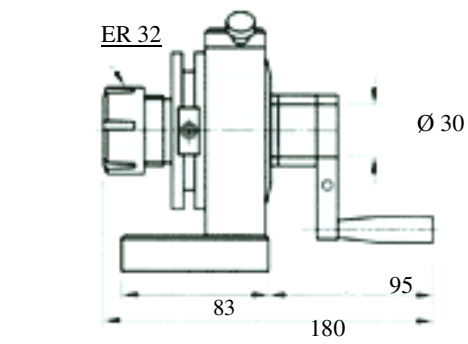

AER/P80M



Verwendung:
Schleifen und Messen

Ausführung:
Aus Werkzeugstahl. Alle Teile gehärtet und präzisionsgeschliffen.
Mit Spindelausführung für Schaublin-Spannzangen
Type ER32 Durchmesser: 4, 6, 8, 10, 12, 16, 20 mm
Weitere Spannzangen-Durchmesser möglich

Genauigkeit:

Rundlaufgenauigkeit:	0.003 mm

Anschluss: 230 V – 50 Hz

Bestellbeispiel: 40.12.M Stempelschleif-Gerät Typ AER/P80M

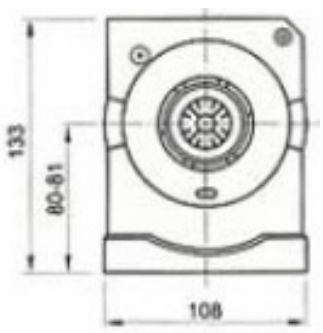

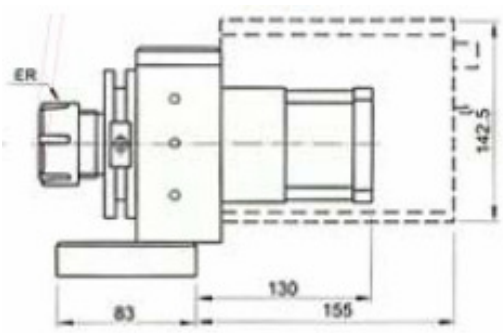

Konstruktionsänderungen vorbehalten –02-08