40.11 / 40.11.M Präzisions-Stempelschleifgeräte

Manuel und mit elektrischem Motor

TYP AER/V

Schleifen

AER/V80



Optional



Verwendung:
Zum hochpräzisen Schleifen von Stempeln

Ausführung:
Aus Werkzeugstahl. Alle Teile gehärtet und präzisionsgeschliffen.
Radius-Abzieharm mitgeliefert.

Genauigkeit:

15 Grad-Teilung:	von +/- 30 Sekunden
Max. Schleifscheiben-Durchmesser:	200 mm
Prisma Verstellung:	25 mm
Werkstückdurchmesser beim Prisma:	von 4-30mm
Achsenhöhe:	80 bis 81 mm

Bestellbeispiel: 40.11 Stempelschleif-Gerät Typ AER/V80

AER/V80M



Verwendung:
Zum hochpräzisen Schleifen von Stempeln

Ausführung:
Aus Werkzeugstahl. Alle Teile gehärtet und präzisionsgeschliffen

Genauigkeit:

Werkstückdurchmesser beim Prisma:	von 4-30mm
Rundlauf:	0,003 mm
Prismaverstellung:	25 mm
Achsenhöhe:	80 bis 81 mm
Anschluss:	230 V – 50 Hz

Bestellbeispiel: 40.11.M St.-Schleif-Gerät Typ AER/V80M

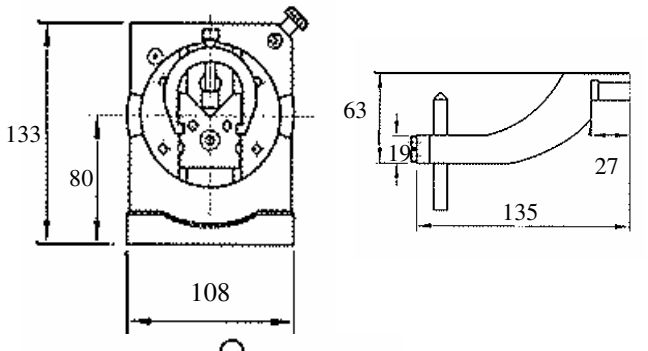

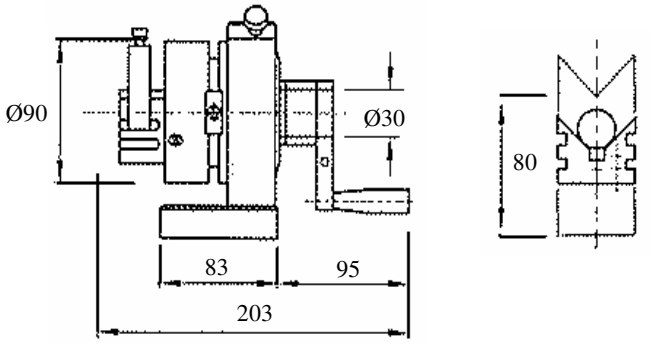

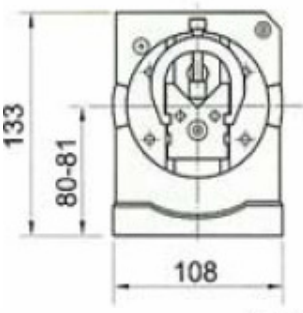

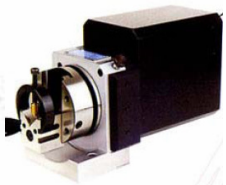

Optional: Auch integrierte Steuerung

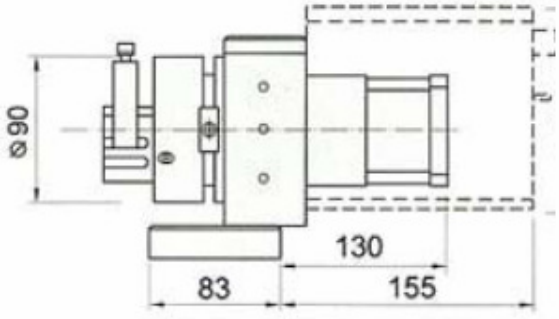

Konstruktionsänderungen vorbehalten –02-08

BURLAT-MAGNET-SYSTEME GmbH – Werderstr.1, D-19386 LÜBZ - Tel : +49 038731/ 47700 Fax : +49 038731/ 47 362
info@bms.industrie.com - www.bms-industrie.com